ARRIGONI
Grandi Cucine

EPF3421GR EPF3422GR EPF3431GR
EPF3432GR EPF3441GR EPF3442GR
EPF3443GR EPF3461GR EPF3462GR
EPF3471GR EPF3472GR EPF3480GR
EPF3481GR EPF3482GR EPF3485GR
EPF3490GR EPF3495GR EPF3522GR
EPF3523GR EPF3525GR EPF3532GR
EPF3533GR EPF3534GR EPF3721GR
EPF3731GR EPF3741GR

INDICE :

1.	Prefazione	33
2.	Utilizzo dell'apparecchiatura	35
3.	Caratteristiche tecniche	35
4.	Funzionamento	35
5.	Unità di controllo	35
6.	Movimentazione.	35
7.	Procedura d'installazione	35
8.	Collegamento alla rete di alimentazione	36
9.	Manutenzione	36
	Pulizia	36
	Pulizia della superficie del f igorifero	36
	Pulizia interna del frigorifero	36
	Pulizia del condensatore	36
10.	Risoluzione dei problemi.	36
11.	Assistenza tecnica	36
12.	Schema configurazione	37
	Istruzioni di esercizio	37
	Certificazioni ufficiali eme	38
13.	Caratteristiche tecniche	41

Pericolo: Rischio di incendio/Materiali infiammabili

ATTENZIONE: I GAS REFRIGERANTI R600a/R290

SONO INFIAMMABILI CON RISCHIO DI ESPLOSIONE E INCENDIO.

- Per una versione digitale del manuale d'uso e manutenzione, si prega di rivolgersi all'azienda produttrice o ai suoi tecnici specializzati.

- Il carico massimo dei ripiani è 40 kg.

Questo manuale fornisce tutte le informazioni necessarie per ciò che riguarda:

- l'uso del dispositivo

- specifiche tecniche

- installazione e trasporto

- procedure di messa in funzione e istruzioni

- manutenzione

Il manuale deve essere considerato parte integrante del dispositivo e deve essere conservato in un luogo sicuro per successive consultazioni e per garantirne un buon funzionamento.

L'azienda produttrice non può essere in nessuna maniera ritenuta responsabile nei casi seguenti:

- installazione impropria (ovvero non in conformità con le linee guida fornite in questo manuale)

- uso improprio del dispositivo

- difetti di alimentazione elettrica

- manutenzione impropria o inadeguata

- manomissione o modifiche non autorizzate

- utilizzo di ricambi non originali

- mancata osservanza delle avvertenze e delle istruzioni contenute nel manuale

Tutte le componenti elettriche possono risultare rischiose per la salute. É necessario attenersi agli attuali standard e alle leggi vigenti durante l'installazione e l'utilizzo di tutte le apparecchiature.

1 - Prefazione

Leggere attentamente le istruzioni prima di utilizzare il dispositivo.

IMPORTANTI ISTRUZIONI DI SICUREZZA

.• Per evitare il rischio di incendi, shock elettrico, o danni alle persone durante l'utilizzo del prodotto, è necessario seguire le precauzioni di sicurezza di base, comprese le seguenti.

•Il dispositivo deve essere installato e collocato correttamente secondo le Istruzioni di installazione prima di essere messo in funzione.

• Prima di collegare il dispositivo alla rete elettrica, assicurarsi che il voltaggio nominale

corrisponda al voltaggio presente nel sistema elettrico del vostro locale. Il dispositivo deve essere collegato a una presa elettrica indipendente. L'uso di adattatori potrebbe causare surriscaldamento o incendi.

•I bambini non dovrebbero giocare con il dispositivo.

• Nel caso in cui il cavo di alimentazione venga danneggiato, l'azienda produttrice, i suoi tecnici o il personale qualificato dovranno sostituirlo al fine di evitare pericoli.

• Connettere il dispositivo solo a prese con messa a terra. Evitare l'utilizzo di cavi di estensione. Non posizionare il cavo di alimentazione sotto tappeti, binari o simili. Posizionare il cavo lontano da aree di passaggio intense e in una posizione dove non possa costituire un pericolo d'inciampo.

•icordarsi di scollegare il dispositivo quando non è in funzione e prima della pulizia, di una riparazione o manutenzione. Per scollegare il dispositivo spegnere l'interruttore e scollegare la spina dalla presa di corrente elettrica.

• Non scollegare la spina tirando il cavo. Afferrare e tirare la spina dalla parte superiore della stessa.

• Non tirare il cavo o toccare la spina con le mani bagnate. Eliminare l'acqua o la polvere dalla spina dell'alimentazione elettrica inserendola con i connettori terminali posizionati correttamente.

• Non gettare acqua sul dispositivo. Potrebbe causare malfunzionamento o shock elettrico.

• Non smontare, riparare o alterare manualmente il dispositivo. Potrebbe provocare incendi o malfunzionamenti, con conseguenti lesioni a persone o cose.

•Una volta che il vostro dispositivo è in funzione, non toccare le superfici fredde del compartimento interno, in particolare con le mani bagnate o umide. La cute potrebbe rimanere attaccate a queste superfici fredde.

• Non lasciare mai contenitori di vetro nel freezer, potrebbero rompersi nel caso in cui il loro contenuto si ghiacciasse.

• I gas di refrigerazione e isolamento usati nel dispositivo richiedono speciali procedure di smaltimento. In caso di smaltimento si prega di contattare il servizio tecnico o un equivalente personale qualificato.

• Non conservare all'interno del dispositivo sostanze esplosive come bombolette spray contenenti propellenti infiammabili.

PERICOLO

• Mantenere libere le bocche di ventilazione nella camera interna del dispositivo o nella struttura per l'incasso.

PERICOLO

• Non usare dispositivi meccanici o altri mezzi per accelerare il processo di defrosting diversi da quelli raccomandati dall'azienda produttrice.

PERICOLO

• Non danneggiare il circuito dispositivo.

PERICOLO

• on utilizzare apparecchiature elettriche dentro i compartimenti di conservazione del cibo, a meno che queste non siano raccomandate dalla stessa azienda produttrice.

IT

2 - Utilizzo del dispositivo

Il dispositivo permette la conservazione di alimenti freschi deperibili attraverso un'unità frigorifera integrata.
La temperatura di funzionamento in refrigerazione è :

- tra -2 / 0 °C e + 8 °C con temperatura ambiente di + 43 °C e RD del 40%.

La temperatura operativa per la conservazione di alimenti congelati è

- tra -17°C e -22 °C con temperatura ambiente di + +43 °C e RD del 40%.

3 - Caratteristiche tecniche

Il dispositivo è dotato di un sistema di ventilazione. L'evaporatore è posto in un alloggiamento isolato e separato situato in alto. Tutti i materiali utilizzati nella fabbricazione di questo dispositivo sono adatti alla conservazione degli alimenti. Il gas utilizzato nel dispositivo è R600a per i dispositivi TN e R290a per i dispositivi BT.
Il circuito refrigeratore è prodotto seguendo le norme vigenti.

4 - Funzionamento

Il gas nel circuito di refrigerazione viene dapprima compresso, liquefatto e quindi evaporato nell'evaporatore ventilato situato nella parte superiore del contenitore.
Questo ciclo comporta l'assorbimento di aria nel comparto frigorifero. Il calore generato viene quindi dissipato verso l'esterno da un condensatore situato nella parte superiore dell'unità.

5 - Unità di controllo

Il dispositivo è comandato da una «unità di controllo digitale» e da «un interruttore di accensione principale con LED» posti sul pannello superiore. L'interruttore di accensione principale è utilizzato per attivare l'alimentazione. La spia verde si accende per indicare che l'unità è collegata alla rete elettrica e pronta all'utilizzo.
La spia verde si spegne quando l'unità è scollegata e non sta funzionando. L'unità di controllo digitale permette la regolazione di tutti i parametri per garantire il corretto funzionamento del dispositivo. Si prega di consultare i parametri sul manuale dell'unità di controllo digitale in allegato. Il suddetto manuale fa parte del manuale d'uso e manutenzione ed è molto importante in caso di assistenza tecnica.

6 - Trasporto

Il dispositivo è fornito avvolto in fogli di PET e confezionato in una scatola in cartone su un pallet di legno. Il dispositivo deve essere trasportato e maneggiato con cura per evitare situazioni di pericolo per persone o beni. Non posizionare mai un dispositivo con unità refrigerante integrata su un lato o capovolto : ciò potrebbe causare danni al dispositivo o comprometterne il funzionamento.
Non ci assumiamo alcuna responsabilità per eventuali danni o difetti derivanti direttamente o indirettamente da un uso improprio delle apparecchiature o dal mancato rispetto delle indicazioni sopra illustrate.

7 - Procedura di installazione

- Posizionare l'unità refrigerata in una zona fresca e ventilata. Non installare il dispositivo in prossimità di fonti di calore e luce solare diretta.
- Rimuovere le cinghie di fissaggio dell'imballaggio in cartone. Togliere il cartone. Rimuovere la pellicola di protezione PET
- Pulire il dispositivo con un detergente delicato e asciugare con un panno morbido.

8 - Collegamento alla rete di alimentazione

Questa operazione deve essere effettuata da professionisti qualificati. Il dispositivo è dotato di un cavo di alimentazione per il collegamento alla rete principale. Un interruttore magnetotermico (non in dotazione) deve essere installato tra il punto di alimentazione di rete e il cavo di alimentazione dell'unità refrigerata.

Prima di procedere assicurarsi che :

- la tensione di rete corrisponda alla tensione del dispositivo (220V/ 50Hz/monofase); per garantire un corretto funzionamento è essenziale che la tensione di alimentazione sia in un intervallo di +/- 10% rispetto alla tensione nominale dell'unità.
- Il sistema elettrico a cui il dispositivo viene collegato sia adeguato a soddisfare la potenza nominale elettrica dell'unità.
- L'impianto elettrico a cui il dispositivo è collegato sia realizzato in conformità con gli standard attuali richiesti.
- I collegamenti elettrici e l'installazione dell'interruttore magnetotermico siano stati effettuati da personale qualificato.

Passaggi per il collegamento :

- installare un interruttore magnetotermico adeguato alla potenza nominale dell'unità da installare;
- collegare l'unità alla presa con interruttore magnetotermico;
- verificare che il dispositivo operi correttamente controllando che la spia incorporata nel commutatore principale sia accesa.

9 - Manutenzione

Il buon funzionamento e la durata delle attrezzature sono determinate principalmente da una corretta e regolare manutenzione.

Pulizia :

La pulizia regolare del dispositivo è fortemente raccomandata ogni mese. Si prega di eseguire le istruzioni qui di seguito. Scollegare il cavo di alimentazione del dispositivo dalla rete prima di effettuare qualsiasi tipo di operazione di pulizia.

Pulizia della superficie del dispositivo :

Pulire il dispositivo con un detergente delicato e asciugare con un panno morbido.
Non utilizzare detergenti abrasivi!

Pulizia interna del dispositivo :

Pulire l'interno del dispositivo almeno una volta al mese con un detergente adatto all'uso in ambienti a contatto con alimenti.

Pulizia del condensatore:

Per un buon funzionamento del dispositivo è consigliabile pulire il condensatore regolarmente, ogni 4 mesi circa, con un pennello asciutto o un'aspirapolvere.

10. Risoluzione dei problemi

Il dispositivo smette di funzionare (luce spenta):

- Mancanza di alimentazione elettrica.

Soluzione :

- Controllare che la spina sia inserita correttamente nella presa elettrica.
- Controllare che l'interruttore sia acceso.
- Controllare che la tensione di rete alimenti la spina elettrica.

La temperatura del dispositivo è alta :

- L'unità è posizionata vicino a una fonte di calore.
- Condensatore sporco o ostruito.

Soluzione :

- Allontanare il dispositivo dalla fonte di calore.
- Pulire il condensatore.

11 - Servizio d'assistenza

Per l'assistenza tecnica si prega di contattare l'ufficio tecnico del rivenditore fornendo il numero di serie e la data di acquisto del dispositivo.

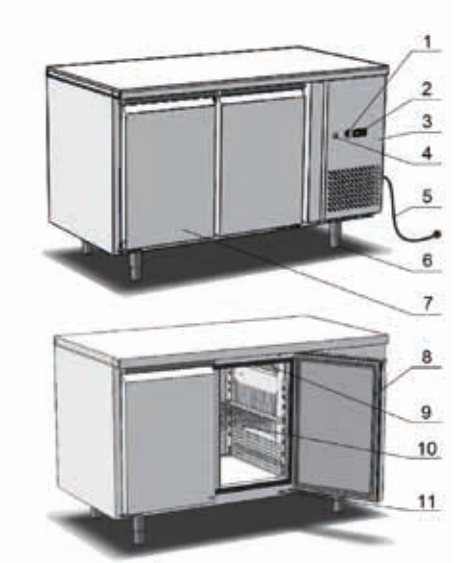

12 - Schema configurazione

1. Interruttore on/off
2. Unità di controllo digitale
3. Panneallo frontale superiore
4. Serratura
5. Cavo di alimentazione e spina elettrica
6. Piedini / ruote regolabili
7. Guarnizione della porta
8. Porta
9. Deflettore d'aria
10. Scaffale
11. Cerniera

ISTRUZIONI DI ESERCIZIO

Il nuovo frigorifero verticale con raffreddamento ad aria deve essere aperto e ventilato prima dell'utilizzo. Successivamente utilizzare acqua tiepida per pulire.

Dopo aver collegato il cavo di alimentazione, premere il tasto «POWER» sulla tastiera del controller (la spia verde si accende). Il dispositivo entrerà in funzione. L'unità di controllo digitale installata nella tastiera del controller, potrebbe regolare automaticamente la temperatura. Questo controller digitale intelligente opera nel modo seguente: se la temperatura aumenta e raggiunge il valore impostato più il valore differenziale, il compressore viene avviato e quando la temperatura raggiunge nuovamente il valore impostato il compressore si spegne.

Istruzioni del controller microcomputer :

«SET» Per visualizzare il valore prefissato, in modalità programmazione per selezionare un parametro o confermare una operazione

Per avviare lo sbrinamento manuale.

▲ In modalità programmazione, scorre i codici dei parametri o aumenta il valore visualizzato.

▼ In modalità programmazione scorre i codici dei parametri o diminuisce il valore visualizzato.

▲ + ▼ Per bloccare o sbloccare la tastiera.

«SET» + ▼ Per accedere alla modalità programmazione.

«SET» + ▲ Per tornare alla visualizzazione della temperatura interna del dispositivo.

◆ 1. Come visualizzare il valore impostato

Premere e rilasciare immediatamente il tasto **«SET»**, il valore prefissato verrà visualizzato :

Premere e rilasciare immediatamente il tasto **«SET»** o attendere 5 secondi per tornare alla visualizzazione normale

2. Come modificare il valore prefissato

◆ Premere il tasto **«SET»** per più di 2 secondi per modificare il valore del valore prefissato; il valore prefissato sarà visualizzato e il LED «°C» o «°F» inizierà a lampeggiare ;

◆ Per modificare il valore impostato premere le frecce ▲ o ▼.

Per memorizzare il nuovo valore impostato premere nuovamente il tasto **«SET»** o attendere 10 secondi.

3. Come avviare uno sbrinamento manuale

Dopo aver premuto il tasto DEF per più di 2 secondi lo sbrinamento manuale inizierà.

4. Come modificare il valore di un parametro.

◆ Accedere alla modalità programmazione premendo i tasti «**SET**»▼ per 3 secondi (il LED «°C» o «°F» inizierà a lampeggiare). Scegliere il parametro desiderato. Premere il tasto «**SET**» per visualizzare il nuovo valore impostato.

◆ Usare ▲+ ▼ per modificare il suo valore.

◆ Premere «**SET**» per memorizzare il nuovo valore e passare al parametro successivo.

Per uscire : premere ▲ + ▼ attendere 15 secondi senza premere nessun tasto.

NOTA: il valore impostato viene memorizzato anche se si è usciti dalla procedura attendendo il time-out.

5. Per bloccare la tastiera.
Mantenere premuti ▲ + ▼ per più di 3 secondi i tasti
Quando verrà visualizzato il messaggio ***"OF"*** la tastiera si bloccherà. Se un tasto viene premuto per più di 3 secondi apparirà il messaggio **"OF".**

6. Per sbloccare la tastiera
Mantenere premuti per più di 3 secondi i tasti ▲ + ▼ fino a quando il messaggio **"ON"** non verrà visualizzato
I nostri prodotti vengono impostati prima di lasciare la fabbrica. Per evitare danni all'unità compressore o altri malfunzionamenti, l'utente non deve modificare autonomamente i parametri del microcomputer.

LED	MODE	Significato
❄	On	Compressore abilitato
	Lampeggiante	Ritardo anti ciclo corto abilitato (Parametro AC)
	On	Sbrinamento in corso
	Significato	Gocciolamento in corso
	On	Uscita ventole abilitata
	Significato	Ritardo ventole dopo sbrinamento
°C	On	Unità di misura
	Significato	Modalità programmazione
°F	On	Unità di misura
	Significato	Modalità programmazione

CERTIFICAZIONI UFFICIALI E NORME

I nostri prodotti sono conformi alle seguenti normative UE, e recano il marchio Europeo di approvazione CE.
Direttiva macchine (CD) 2006/42/CE
Direttiva compatibilità elettromagnetica (EMC) 2014/30/UE

CE

EN 60335-1 EN 55014-1
EN 60335-2-89 EN 55014-2
EN 62233 EN 61000-3-2
EN 61000-3-3

CORRETTO SMALTIMENTO DEL PRODOTTO

Il simbolo riportato sul prodotto indica che il prodotto non dovrebbe essere smaltito con altri rifiuti domestici in nessuna nazione della UE. Per prevenire possibili danni all'ambiente o alla salute causati da uno sbagliato smaltimento, riciclare responsabilmente per favorire il riutilizzo sostenibile delle risorse materiali. Per restituire il vostro prodotto utilizzare il sistema di restituzione e raccolta o contattare il venditore presso cui il prodotto è stato acquistato. Il personale addetto si occuperà di uno smaltimento sicuro nell'ambiente.

Mess.	Causa	Risultato
« P1 »	Errore sonda ambiente	Iscita compressore secondo « Cy » e « Cn »
« P2 »	Errore sonda evaporatore	Tempo di sbrinamento scadulo
« HA »	Alarme temperatura massima	Segnali invariati
«LA »	Alarme temperatura minima	Segnali invariati
« EA »	Allarme esterno	Segnali invariati
« CA »	Allarme esterno grave	Tutti i segnali spenti
« dA »	Porta operta	Riavvio compressore e ventole

IT

12 - Istruzione di Operazione di Microcomputer Termostato

Display e Funzioni:

Durante il funzionamento normale, il termostato dimostra il valore delle sonde utilizzando il parametro/4(=1 sonda d'ambiente, valore preimpostato (Default), =2 seconda sonda, =3 terza sonda). In oltre, il pannello display è munito di icone LED che indicano l'attivazione di diverse funzioni (si vede nella Tabella 1), mentre con i tre pulsanti, si può attivare o disattivare certe funzioni (si vede nella Tabella 2).

Icone LED e funzioni riguardanti Tabella 1

Icone	Funzioni	Fuzionamento Normale			Stato di Start up
		ON	OFF	Lampeggia	
	Compressore	lavorando	Non lavorando	Requisito	ON
	Ventola	lavorando	Non lavorando	Requisito	ON
	Sbrinamento	lavorando	Non lavorando	Requisito	ON
AUX	Aux	Output	Output cessato	-	ON
	Allarme	Tutto	Senza allarme	-	ON
	RTC Timer	RTC installato e attivato, almeno un ciclo di tempo impostato	RTC non installato o disattivato, nessun ciclo di tempo impostato	-	ON Se RTC è installato

Funzioni attivate con i pulsanti Tabella 2

Pulsanti		Operazioni normali		Start up	
		Premiere il pulsante	Premiere su e giù insieme		
	Su ON/OFF	Più di 3s: ON/OFF(accendere o spegnere il termostato)	Attivare o disattivare il ciclo continuo	-	
	Giù Sbrinamento	Più di 3s: attivare o disattivare il sbrinamento		Premiere insieme per iniziare il processo di settaggio del parametro	Premiere 1s per vedere il codice di versione di firmware
set mute	Set/mute settaggio/ azzittare	-1s: Dimostrare il settaggio -più di 3s: entrare nel menù di settaggio(codice da inserire:22) - Azzittare l'allarme			Premiere 1s per il settaggio semplice(Temperatura di Refrigerazione)

Settaggio di Temperatura Desiderata
- Premiere SET per 1s, il valore di temperatura impostata lampeggia tra poco;
- Aumentare o diminuire il valore di temperatura premiendo UP o DOWN;
- Premiere SET per confermare il nuovo valore.

Accendere o Spegnere il termostato
Premiere UP per più di 3s, il controllo e sbrinamento sono disattivati adesso e il messaggio"OFF" e il valore di temperatura di sonda dimostrano alternativamente.

Sbrinamento Manuale
Premiere DOWN per più di 3s(lo sbrinamento inizia solo quando la condizione di temperatura soddisfaccia i requisiti)

Ciclo Continuo
Premiere UP e DOWN insieme per più di 3s per attivare o disattivare il ciclo continuo

Tabella di allarmi

Codice Allarme	Cicalino e relè di allarme	LED	Descrizione	Parametri coninvolti
E0	Attivo	ON	errore sonda 1 = controllo	-
E1	Inattivo	ON	errore sonda 2 =sbrinamento	[d0=0/1]
E2	Inattivo	ON	errore sonda 3 =condensatore	[A4=10]
IA	Attivo	ON	Allarme esterno	[A4=10][+A7]
dOr	Attivo	ON	Allarme Porta aperta	[A4=7/8][+A7]
LO	Attivo	ON	Allarme Temperatura bassa	[AL][Ad]
HI	Attivo	ON	Allarme Temperatura alta	[Ah][Ad]
EE	Inattivo	ON	Errore Parametro di unità	-
EF	Inattivo	ON	Errore Parametro di operazione	-
Ed	Inattivo	ON	Errore Sbrinamento cessato per eccesso di tempo	[dP][dt][d4][A8]
dF	Inattivo	ON	Sbrinamento attivato	[d6=0]
cht	Inattivo	ON	Pre-allarme Condensatore sporco	[A4=10]
CHT	Attivo	ON	Allarme Condensatore sporco	[A4=10]
EtC	Inattivo	ON	Allarme di RTC Timer	

13 - Caratteristiche tecniche

Riferimento	tensione elettrica	Potenza (W)	Amperaggio (A)	Capacità (L)	Gas Refrigerante	quantità di gas (g)	Dimensioni	Temperatura	Consumo kwh/annum	Consumo kwh/24h	EEI
EPF3421GR	220-240V/50Hz	250	1.5	240	R600a	120	1360 x 600 x 850	-2℃～+8℃	763	2.09	B
EPF3422GR	220-240V/50Hz	250	1.5	280	R600a	120	1360 x 700 x 850	-2℃～+8℃	489	1.34	A
EPF3431GR	220-240V/50Hz	400	1.9	360	R290	130	1795 x 600 x 850	-2℃～+8℃	854	2.34	B
EPF3432GR	220-240V/50Hz	400	1.9	420	R290	130	1795 x 700 x 850	-2℃～+8℃	631	1.73	A
EPF3441GR	220-240V/50Hz	400	1.9	480	R290	130	2230 x 600 x 850	-2℃～+8℃	945	2.59	B
EPF3442GR	220-240V/50Hz	400	1.9	560	R290	130	2230 x 700 x 850	-2℃～+8℃	697	1.91	A
EPF3443GR	220-240V/50Hz	400	1.9	560	R290	130	2230 x 700 x 850	-2℃～+8℃	774	2.12	B
EPF3461GR	220-240V/50Hz	600	3	240	R290	140	1360 x 600 x 850	-22℃～-17℃	1679	4.6	C
EPF3462GR	220-240V/50Hz	600	3	280	R290	140	1360 x 700 x 850	-22℃～-17℃	1449	3.97	C
EPF3471GR	220-240V/50Hz	600	3	360	R290	140	1795 x 600 x 850	-22℃～-17℃	1978	5.42	C
EPF3472GR	220-240V/50Hz	600	3	420	R290	140	1795 x 700 x 850	-22℃～-17℃	1858	5.09	C
EPF3480GR	220-240V/50Hz	250	1.5	280	R600a	120	2010 x 800 x 1000	-2℃～+8℃	504	1.38	A
EPF3481GR	220-240V/50Hz	600	3	480	R290	140	2230 x 600 x 850	-22℃～-17℃	2281	6.25	C
EPF3482GR	220-240V/50Hz	600	3	560	R290	140	2230 x 700 x 850	-22℃～-17℃	2237	6.13	C
EPF3485GR	220-240V/50Hz	400	1.9	420	R290	130	2010 x 800 x 1000	-2℃～+8℃	825	2.26	B
EPF3490GR	220-240V/50Hz	250	1.5	280	R600a	120	1510 x 800 x 1000	-2℃～+8℃	438	1.2	A
EPF3495GR	220-240V/50Hz	250	1.5	280	R600a	120	1510 x 800 x 1000	-2℃～+8℃	511	1.4	A
EPF3522GR	220-240V/50Hz	250	1.5	280	R600a	120	1360 x 700 x 850	-2℃～+8℃	653	1.79	B
EPF3523GR	220-240V/50Hz	250	1.5	280	R600a	120	1360 x 700 x 850	-2℃～+8℃	653	1.79	B
EPF3525GR	220-240V/50Hz	400	1.9	560	R290	130	2230 x 700 x 850	-2℃～+8℃	774	2.12	B
EPF3532GR	220-240V/50Hz	400	1.9	420	R290	130	1795 x 700 x 850	-2℃～+8℃	723	1.98	B
EPF3533GR	220-240V/50Hz	400	1.9	420	R290	130	1795 x 700 x 850	-2℃～+8℃	723	1.98	B
EPF3534GR	220-240V/50Hz	400	1.9	420	R290	130	1795 x 700 x 850	-2℃～+8℃	723	1.98	B
EPF3721GR	220-240V/50Hz	250	1.5	280	R600a	120	1360 x 700 x 850	0℃～+8℃	1046	2.87	B
EPF3731GR	220-240V/50Hz	400	1.9	420	R290	130	1795 x 700 x 850	0℃～+8℃	1173	3.22	B
EPF3741GR	220-240V/50Hz	400	1.9	560	R290	130	2230 x 700 x 850	0℃～+8℃	1293	3.54	B