Si prega di leggere il manuale attentamente prima dell’utilizzo

Vetrine Refrigerate

Manuale d’Uso e Manutenzione

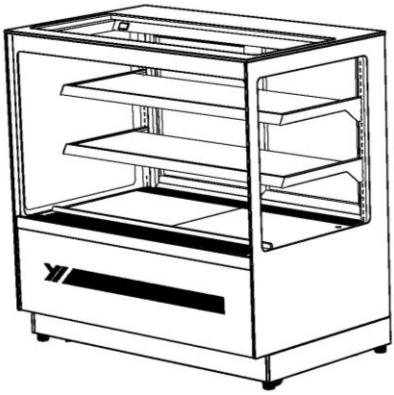

☐WDF series

☐WT series

Indice

Precauzione..... 3

Trasporto e alla Consegna..... 4

Installazione e Operazione..... 4

Manutenzione..... 5

Diagnosi dei problemi..... 5

Schema di Configurazione..... 7

Schema Circuito Elettrico..... 8

Istruzione e Operazione di Termostato Microcomputer..... 9

Specifiche Tecniche..... 10

Smaltimento del prodotto..... 12

Informazioni su Garanzia..... 12

Precauzione

1 Si prega di leggere attentamente il manuale prima dell'utilizzo e contattarci se c'è qualsiasi dubbio.
2 Questa seria di prodotti è utilizzato per conservazione di dolci, torte e altri alimentari. Durante il funzionamento normale, la temperatura è 0~8℃(per serie pordotti WDF) or 2 ~ 8℃(per serie prodotti WTF/Y series). Non è permesso utilizzo per altri scopi tranne la conservazione.
3 È idoneo per utilizzo in supermercato, hotel o pasticceria.
4 Il dispositivo deve essere posizionato in un posto non umido di buona ventilazione. Non metterlo vicino alla fonte di calore o dove polveroso.
5 Posizionarlo in un posto piano e sicuro e una distanza di almeno 20 cm dalle pareti e altri oggetti deve essere mantenuta.
6 È un dispositivo elettrico, quindi si prega di fare attenzione per sicurezza.
- Una presa di corrente di 3 fori monofase indipendente va utilizzato e la presa terra(E) deve essere collegato bene alla terra.
- La rete di alimentazione è 220 ~ 240 V / 50 Hz. Se no, un adattatore deve essere utilizzato per trasformare la potenza di alimentazione a quella richiesta per garantire un funzionamento buono.
- Il cavo di alimentazione non deve essere messo al passaggio o pressato da qualcosa pesante o a contatto con oggetti appuntati.
- Non operare il dispositivo con mano bagnata o piedi.
- Se non in uso per lungo tempo, si prega di scollegare dalla rete di alimentazione.
- Si prega di scollegare dalla rete prima della installazione o rimozione di qualche parte.
- Non risciacquare direttamente il dispositivo con l'acqua per evitare bagnamento di qualche parte e casi di dispersione di corrente.
- In caso di problemi elettrici o di refrigerazione, rivolgersi al servizio assistenza o tecnico qualificato per evitare danni a se stessi o al dispositivo.

7 Non conservare sostanze esplosive come lattine di aerosol o di altre sostanze infiammabili nel dispositivo.
8 Attenzione –Mantenere tutte le aperture di ventilazione pulite e non ostruite.
9 Attenzione –Non utilizzare altri modi o dispositivi per accelerare il processo di sbrinamento se non in caso di consiglio dal produttore.
10 Attenzione –Non danneggiare il circuito elettrico del dispositivo.
11 Attenzione –Non utilizzare dispositivi elettrici dentro la vetrina refrigerata a meno che tale dispositivo è consigliato dal produttore.
12 Si prega di eseguire lo smaltimento ai sensi delle norme locali e notare che il gas refrigerante è infiammabile. Prima dello smaltimento, si prega di rimuovere le

porte per evitare che i bambini vanno dentro e non riescono a uscire.

13 In caso di cavo di alimentazione danneggiato, la sostituzione di cavo va eseguita dal produttore o il suo agente o una persona qualificata per evitare pericoli.

14 Il carico massimo di un ripiano è 30 kg (per serie prodotti WDF) or 10kg(per serie prodotti WTF/Y).

15 Classe climatica 3, cioè 25℃, RH 60%.

16 In condizione che sufficiente supervisione e istruzione è dato e i pericoli durante l'utilizzo sono consapevoli, il dispositivo può essere utilizzati da bambini di età di più di 8 anni; persone con ridotta capacità fisica, sensazionale o mentale; e persone a cui mancano esperienze.

17 I bambini non possono giocare al dispositivo.

18 Pulizia e manutenzione non può essere eseguita da bambini se non sotto supervisione.

Trasporto e alla Consegna

1 Pacchetto apposito è utilizzato, si prega di mantenere il bene in posizione verticale durante la trasportazione e alla consegna.

2 Alla consegna, si prega di esaminare attentamente il pacchetto e il bene perché durante la trasportazione, è possibile che il bene è danneggiato.

3 Allo sconfezionare, si prega di rimuovere i pannelli in legno con attenzione per non graffiare il bene.

4 In caso che durante la trasportazione e alla consegna, il bene non è in posizione verticale, è possibile che l'olio nel compressore fluisce nel tubo di condensatore, si prega di mantenere il dispositivo in posizione verticale per 24 ore prima dell'utilizzo affinché l'olio torna al compressore.

5 Non buttare via i materiali di pacchetto in modo casuale, si prega di fare lo smaltimento ai sensi delle norme locali.

Installazione e Operazione

1 Dopo lo sconfezionare, si prega di pulire la parte interiore della vetrina e il pannello di sotto e i ripiani e rimetterli in posto. Poi chiudere le porte della vetrina e collegarla alla rete elettrica.

2 Accendere le luci e verificare che la luce sotto ogni ripiano funziona normalmente.

3 I parametri del termostato è preimpostati, non li cambiare in modo casuale ma solo in caso di necessità.

4 Nell'utilizzo per la prima volta, si prega di lasciarla in funzione per due ore senza carico di alimentari per assicurarsi che il sistema di refrigerazione funziona bene. Solo quando la temperatura raggiunge quella impostata, si può caricare gli

alimentari dentro la vetrina.

5 Non mettere gli alimentari caldi nella vetrina e il carico di alimentari non è permesso di bloccare i fori per circolazione d'aria. Non è permesso neanche di avvicinare ai vetri per evitare la condensazione.

6 Per ridurre il consumo di elettricità, l'interruttore della resistenza di riscaldamento non è accesso normalmente, se l'umidità ambientale è alta e c'è condensazione sui vetri, si prega di accenderlo per sbrinamento.

7 Per conservazione dei cibi, si prega di mantenere il dispositivo in stato accesso per 24 ore.

8 Durante il processo di sbrinamento, la temperatura dentro la vetrina alza un po', ma dopo lo sbrinamento torna allo stato normale.

Manutenzione

1 Per assicurarsi della salute e qualità, si prega di assicurarsi che una pulizia e manutenzione viene eseguita ogni tanto.

2 Prima della pulizia, si prega di scollegare dalla rete elettrica.

3 Si prega di fare la pulizia con detergente mite e acqua calda. Per eliminare il detergente applicato, si prega di pulire con panno pulito per diverse volte.

4 Pulire il condensatore al mese rimuovendo polvere e altre cose. Rimuovere il filtro antipolvere e pulirlo risciacquandolo e rimetterlo a posto.

5 Non utilizzare solvente organico(gasolina, alcol ecc.) per la pulizia perché è possibile un danneggiamento parziale o generazione di gas esplosivo.

6 Si può utilizzare panno bagnato per pulire la superficie del dispositivo ma non va in contatto direttamente con acqua.

7 Dopo la pulizia, si prega di assicurarsi che è completamente asciutto prima dell'utilizzo.

Diagnosi dei problemi

Problemi	Cause	Soluzione
Senza elettricità	Mal collegamento alla presa spina	Sostituire o riparare la presa spina
	Cavo di alimentazione danneggiato	Sostituire o riparare il cavo di alimentazione
	Vicino alla fonte di calore	Allontanarlo dalla fonte di calore
	Si ghiaccia e refrigerazione bloccata	Sbrinamento manuale
	Carico troppo pieno e circolazione	Ridurre il carico e non bloccare

Temperatura alta nella vetrina	d’aria bloccata	i fori per la circolazione d’aria
	Perdita di gas refrigerante	Esaminare il tubo e fare la riparazione, poi ricaricare il gas
	Condensatore sporco	Pulire il filtro antipolvere
	Ventola non funziona	Riparare o sostituire una ventola
	Termostato non funziona	Sostituire il termostato
	Sonda posizionata sbagliata o non funziona	Riposizionare la sonda o sostituirla
Troppo rumoroso	Il dispositivo non è posizionato stabilmente	Regolare la gamba per posizionarlo stabilmente
	Viti della ventola o compressore allentate	Avvitare bene le viti
Compressore non funziona	Voltaggio troppo alto	Utilizzare un regolatore di voltaggio e utilizzare un’ alimentazione elettrica adatta
	Termostato non funziona	Sostituire il termostato
	Compressore danneggiato	Sostituire il compressore
Luci non funzionano	L’interruttore non acceso	Accendere l’interruttore
	Cavi non collegati	Esaminare le connessioni
	Alimentazione elettrica per luce danneggiata	Sostituire l’alimentazione
	Luce danneggiata	Sostituire la luce

Nota:
1. Per fare una diagnosi dei problemi, si prega di scollegare alla rete elettrica.
2. Per una riparazione e sostituzione, si prega di rivolgersi alle persone qualificate o al servizio assistenza da parte del produttore.
3. Se suddette soluzioni non funzionano, si prega di rivolgersi alle persone qualificate o al servizio assistenza.

Schema di Configurazione

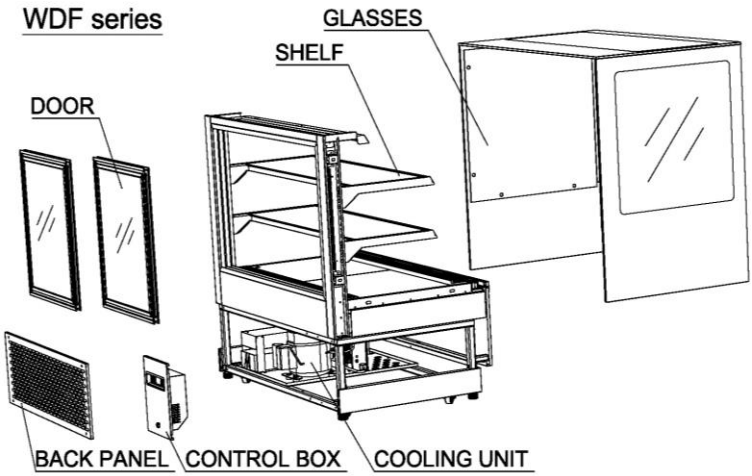

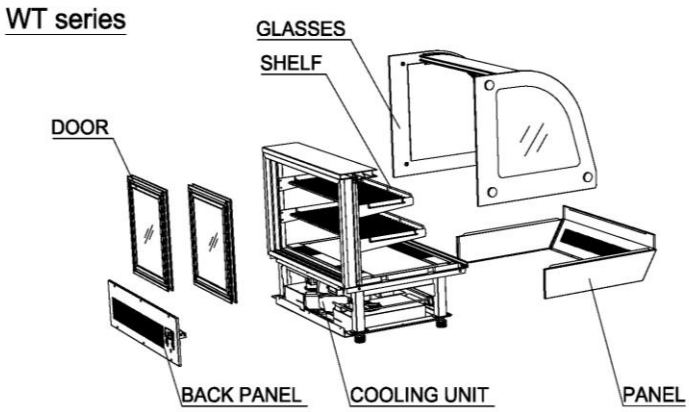

Nota: La configurazione del prodotto potrebbe subire modifiche, quindi, si prega di prendere il bene reale come riferimento.

Schema Circuito Elettrico

for WDF series

CODE	NAME	REMARK	CODE	NAME	REMARK
DK	TRANSFORMER		SW1	COMPRESSOR SWITCH	
MC	COMPRESSOR		SW2	LIGHT SWITCH	
TR	SWITCH POWER SUPPLY	24V	SW3	DEFOG SWITCH	
LA	STRIP LIGHT		RS1	HEATING WIRE	FRONT GLASS
VE	EVAPORATOR FAN MOTOR		RS2	HEATING WIRE	DOORFRAME
D	MICROCOMPUTER CONTROLLER	XR02CX	VC	CONDENSER FAN MOTOR	
			ST1	ROOM PROBLE	

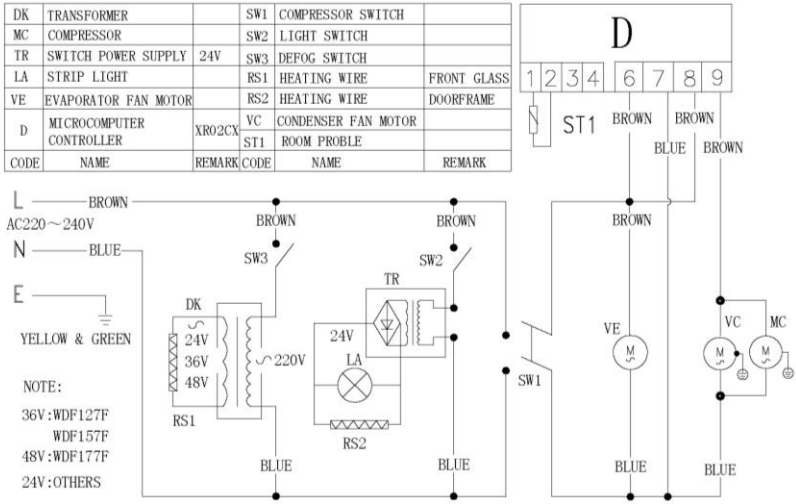

for WT series

CODE	NAME	REMARK	CODE	NAME	REMARK
S1	LIGHT SWITCH		ST1	ROOM PROBLE	
F	EMI FILTER		Tb	TEMINAL BLOCKS	
DC12V	SWITCH POWER SUPPLY	12V	M1	FAN for EVAP.&COND.	
L	LED LIGHT		M2	FAN for EVAP.&COND.	
S2	COMPRESSOR SWITCH		MC	COMPRESSOR	
D	MICROCOMPUTER CONTROLLER	XR02CX			

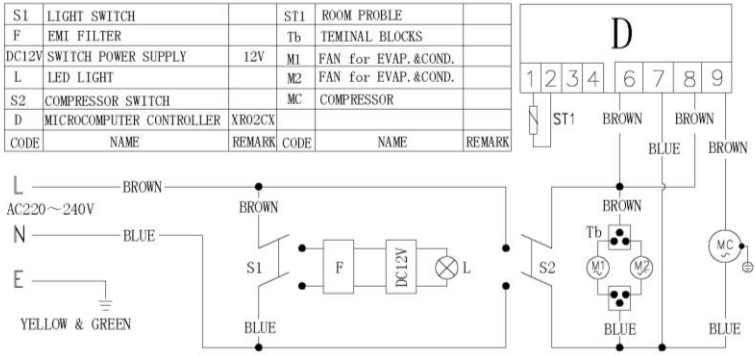

Nota: La parte circolata dalla linea tratteggiata non è applicata a alcuni modelli. Si prega di prendere come riferimento il prodotto reale

Istruzione e Operazione di Termostato Microcomputer

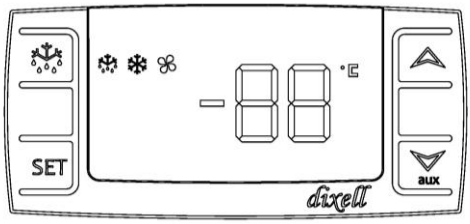

2 Pulsanti e i significati e funzioni:

SET Per visualizzare il valore prefissato e in modalità programmazione, per selezionare un parametro o confermare una operazione.

Per eseguire uno sbrinamento manuale

In modalità programmazione, scorre i codici dei parametri o aumenta il valore visualizzato.

AUX In modalità programmazione, scorre i codici dei parametri o diminuisce il valore visualizzato.

SET+ Per accedere alla modalità di programmazione

+ Per bloccare o sbloccare la tastiera

SET+ Per visualizzare la temperatura interna del dispositivo

◆ **1. Come visualizzare il valore impostato**

Premere e rilasciare immediatamente il tasto «**SET**» , il valore prefissato verrà visualizzato :

Premere e rilasciare immediatamente il tasto «**SET**» o attendere 5 secondi per tornare alla visualizzazione normale

2. Come modificare il valore prefissato

◆ Premere il tasto «**SET**» per più di 2 secondi per modificare il valore del valore prefissato; il valore prefissato sarà visualizzato e il LED «°C» o «°F» inizierà a lampeggiare ;

◆ Per modificare il valore impostato premere le frecce ▲ o ▼ .

Per memorizzare il nuovo valore impostato premere nuovamente il tasto «**SET**» o attendere 10 secondi.

3. Come avviare uno sbrinamento manuale

Dopo aver premuto il tasto DEF ❄ per più di 2 secondi lo sbrinamento manuale inizierà.

4. Come modificare il valore di un parametro.

◆ Accedere alla modalità programmazione premendo i tasti «**SET**»▼ per 3 secondi (il LED «°C» o «°F» inizierà a lampeggiare). Scegliere il parametro desiderato. Premere il tasto «**SET**» per visualizzare il nuovo valore impostato.

◆ Usare ▲+ ▼ per modificare il suo valore.

◆ Premere «**SET**» per memorizzare il nuovo valore e passare al parametro successivo.

Per uscire : premere ▲ + ▼ attendere 15 secondi senza premere nessun tasto.

NOTA: il valore impostato viene memorizzato anche se si è usciti dalla procedura attendendo il time-out.

LED	MODE	Significato
❄	On	Compressore abilitato
	Lampeggiante	Ritardo anti ciclo corto abilitato (Parametro AC)
	On	Sbrinamento in corso
	Significato	Gocciolamento in corso
	On	Uscita ventole abilitata
	Significato	Ritardo ventole dopo sbrinamento
°C	On	Unità di misura
	Significato	Modalità programmazione
°F	On	Unità di misura
	Significato	Modalità programmazione

Parametri prefissati sono nella tabella seguita

LABLE	DESCRIPTION	VALUES	
		WDF series	WT series
SET	Set Point	2°C	2°C
Hy	Differential	3°C	3°C
od	Output activation delay at start up	1min	1min
AC	Anti-short cycle delay	5min	4min
CH	kind of action	cL	cL
rE	Resolution(only for °C)	in	in
id	Interval between def. cycles	6h	3h
Md	Max length for def.	15min	15min

Specifiche Tecniche

Modelli	Temperatura (℃)	Alimentazione	Potenza Input（W）	Refrigerante	Capacità (L)	Dimensione（mm） L×W×H
Vetrine retangolari						
WDF097F	0～8	220~240V50Hz	510	R290	311	900×750×1200
WDF127F			700		421	1200×750×1200
WDF157F			800		532	1500×750×1200
WDF177F			900		608	1700×750×1200
Vetrine curve						
WDF097D	0～8	220~240V50Hz	510	R290	306	900×750×1350
WDF127D			700		410	1200×750×1350
WDF157D			800		518	1500×750×1350
WDF177D			900		602	1700×750×1350
Vetrine di angolo obliquo						
WDF097X	0～8	220~240V50Hz	510	R290	269	900×750×1200
WDF127X			700		364	1200×750×1200
WDF157X			800		461	1500×750×1200
WDF177X			900		526	1700×750×1200
Vetrine di doppia curva						
WDF097S	0～8	220~240V50Hz	510	R290	323	900×750×1350
WDF127S			700		438	1200×750×1350
WDF157S			800		554	1500×750×1350
WDF177S			900		630	1700×750×1350
Vetrine retangolari più alte						
WDF097Z	0～8	220~240V50Hz	510	R290	373	900×750×1350
WDF127Z			700		505	1200×750×1350
WDF157Z			800		638	1500×750×1350
WDF177Z			900		730	1700×750×1350
Vetrine da banco retangolari						
WTF120L	2~8	220~240V50Hz	242	R290	120	700×560×670
WTF160L					160	900×560×670
Vetrine da banco curve						
WTY110L	2~8	220~240V50Hz	242	R290	110	700×560×670
WTY130L					130	900×560×670

Nota : Sono prodotti della classe climatica 3 Sono di protezione anti elettroshock Tipo I

Smaltimento del prodotto

Il simbolo riportato sul prodotto indica che il prodotto non dovrebbe essere smaltito con altri rifiuti domestici in nessuna nazione della UE. Per prevenire possibili danni all'ambiente o alla salute causati da uno sbagliato smaltimento, riciclare responsabilmente per favorire il riutilizzo sostenibile delle risorse materiali. Per restituire il vostro prodotto utilizzare il sistema di restituzione e raccolta o contattare il venditore presso cui il prodotto è stato acquistato. Il personale addetto si occuperà di uno smaltimento sicuro nell'ambiente

Informazioni su Garanzia

Il produttore garantisce il prodotto ai sensi della legislazione del paese di residenza del cliente con minima durata di 1 anno (la durata varia da nazione a nazione ai sensi della legislazione). La garanzia inizia dalla data in cui il prodotto viene venduto al cliente.

La garanzia copre difetti di conformità del prodotto.

La riparazione coprendo dalla garanzia deve essere eseguita da Centro di Servizio autorizzato. Per una richiesta di servizio di garanzia, si prega di mostrare la fattura di acquisto(con data di acquisto).

La garanzia non sia valida in caso di:

- Graffio o sfioratura normale durante l'utilizzo.
- Utilizzo incorretto, per esempio carico eccessivo al dispositivo, utilizzo di non autorizzati accessori.
- Danni a causa della forza o altre influenze esterne.
- Danni a causa della non-osservanza delle istruzioni, per esempio connessione all'alimentazione non adatta o non-osservanza alle istruzioni di installazione.
- Parzialmente o completamente disfatto il dispositivo