Si prega di leggere il manuale attentamente prima dell’utilizzo

Vetrine Refrigerate

Manuale d’Uso e Manutenzione

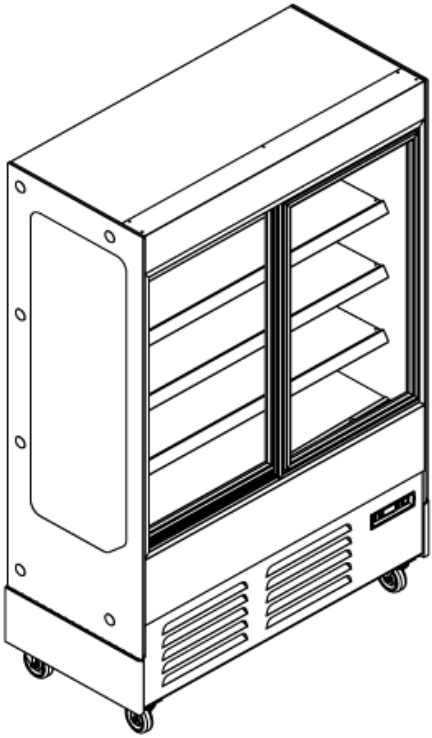

Indice

I. Istruzioni Importanti per la Sicurezza 1

II. Precauzioni (Molto importanti, leggere attentamente!) 2

III. Installazione e operazione 3

IV. Manutenzione 4

V. Diagnosi dei problemi.....6

VI. Schema di Configurazione 8

VII. Schema Circuito Elettrico 9

VIII. Specifiche Tecniche.....10

IX. Istruzione e Operazione di Termostato Microcomputer.....10

Il volume di rumore deve essere sotto 70dB

I. Istruzioni Importanti per la Sicurezza

Per ridurre il rischio di incendi, elettroshock o ferite, si prega di seguire le precauzioni seguenti:

- Questo dispositivo deve essere posizionato e installato giustamente seguendo le istruzioni di installazione prima dell'utilizzo.
- Prima del collegamento all'alimentazione, assicurarsi che il voltaggio nominale è in corrispondenza con la rete elettrica, e la spina va collegata alla presa spina indipendente. Utilizzo di adattatore può causare surriscaldamento o scottatura.
- In condizione che sufficiente supervisione e istruzione è dato e i pericoli durante l'utilizzo sono consapevoli, il dispositivo può essere utilizzati da bambini di età di più di 8 anni; persone con ridotta capacità fisica, sensazionale o mentale; e persone a cui mancano esperienze.
- I bambini non possono giocare al dispositivo.
- Pulizia e manutenzione non può essere eseguita da bambini se non sotto supervisione.
- Se il cavo di alimentazione è danneggiato, per la sicurezza, si prega di rivolgersi al produttore o il suo agente o altre parti qualificate per la sostituzione.
- Collegarlo solo all'alimentazione con presa terra e non utilizzare cavo di estensione. Non mettere il cavo sotto un tappetto, guide o oggetti simili e evitare passaggi affinché non inciampare.
- Se non in uso o prima della pulizia o durante il regolamento o manutenzione, scollegare il dispositivo: per disconnettere il dispositivo, si prega di spegnere l'interruttore e rimuovere la spina dalla rete.
- Non disconnettere il dispositivo tirando il cavo, si prega di prendere sempre la spina e disconnettere tirando la spina.
- Non tirare il cavo o toccare la spina di alimentazione con mano bagnata. Collegare la spina pulito senza polvere e acqua alla presa spina, deve essere collegata bene.
- Non utilizzarlo all'aperta.

- Non risciacquare il dispositivo, se no, può causare malfunzione o elettroshock.
- Non smontare, riparare o trasformare il dispositivo, se no, ferite, incendi o anormalità possono essere causati.
- Il refrigerante e gas di isolazione applicati richiedono uno smaltimento speciale. In caso dello smaltimento, rivolgersi all'agente servizio o altre parti qualificate.
- Non conservare sostanze esplosive per esempio lattine di aerosol o altri gas infiammabili nel dispositivo.
- **Attenzione** –Mantenere tutte le aperture di ventilazione pulite e non ostruite.
- **Attenzione** –Non utilizzare altri modi o dispositivi per accelerare il processo di sbrinamento se non in caso di consiglio dal produttore.
- **Attenzione** –Non danneggiare il circuito elettrico del dispositivo.
- **Attenzione** –Non utilizzare dispositivi elettrici dentro la vetrina refrigerata a meno che tale dispositivo è consigliato dal produttore.

Attenzione: Rischio di incendio / Materiale infiammabile

CAUZIONE: Rischio di incendio o esplosione con refrigerante infiammabile R290.

- Se si ha bisogno di manuale a versione elettronica, si prega di rivolgersi al produttore o all'agente di servizio.

Max. Carico di un ripiano è 36 kg(580 L), 30 kg (480 L).

II. Precauzioni (Molto importanti, leggere attentamente!)

1. Classe climatica 3, cioè 25℃, RH 60%.

3. Questa serie di prodotti sono principalmente utilizzati per conservazione e display delle bibite, verdure e frutta. Durante operazioni normali, la temperatura nella vetrina è tra 2~8℃. Non utilizzarla per altri scopi per evitare incidenti.

4. Posizionarla in un posto asciutto.

5. Mettere la vetrina in un posto di buona ventilazione. Per la prima volta di utilizzo, si prega di aspettare due ore prima di accendere il dispositivo.

6. Non mettere la vetrina sotto il sole e non avvicinarla a qualsiasi fonte di calore o riscaldamento affinché l'effetto di refrigerazione sia buono.

7. Metterla in un posto piano e sicuro.

8. Una distanza di almeno 20 cm a due lati e in dietro dalla vetrina deve essere mantenuta. Se no, l'effetto di refrigerazione non sarebbe molto buono.

9. Non fare fori o buchi sulla vetrina.

10. Non mettere carico pesante sopra la vetrina e non stare in piedi o camminare sulla vetrina.

11. Non inclinare la vetrina a più di 45 gradi.

12. I vetri sono fragili, si prega di fare attenzione. Danni a causa di errore umano non sono coperti dalla garanzia.

III. Installazione e operazione

1. Dopo aver posizionato la vetrina a posto, si prega di bloccare le due ruote frontali con il freno sulle ruote e poi regolare le due gambe di supporto per fare la vetrina stabile e immobile.

2. L'alimentazione elettrica di 220 V-240 V monofase AC con presa spina da 3 fori deve essere applicata. E la presa spina deve essere collegata sicuramente a terra.

3. La presa spina deve essere indipendente e non è permesso il collegamento con altri dispositivi elettrici allo stesso tempo con la stessa presa spina per evitare possibilità di surriscaldamento del cavo e rischio di incendio.

4. Dopo l'installazione, si prega di pulire la vetrina: sia i ripiani dentro la vetrina che il pannello di sotto. E poi collegarla all'alimentazione.

⚠ ATTENZIONE
Si prega di lasciare la vetrina in operazione per 24 ore prima di carico di alimentari! Regolarmente verificare la temperatura. Non bloccare la circolazione d'aria. Mettere gli alimentari in un frigo prima del carico alla vetrina. È solo per conservare alimentari già refrigerati.

⚠ ATTENZIONE
La presa terra deve essere collegata alla vetrina. Non rimuovere la presa terra dalla spina e cavo d'alimentazione.

5. Accendere l'interruttore di luce e controllare se la luce sotto ogni ripiano è normale. E adesso accendere l'interruttore.

6. Per la prima volta dell'utilizzo, lasciarla in funzionamento per 24 ore per verificare che il sistema di refrigerazione funziona normalmente. Solo quando la temperatura nella vetrina raggiunge quella prefissata, si può caricare gli alimentari dentro la vetrina.
7. Per il modello di 480 L, il carico di un ripiano è 30 kg, mentre per il modello di 580 L, il carico è 36 kg.
8. Non mettere gli alimentari caldi nella vetrina e il carico di alimentari non è permesso di bloccare i fori per circolazione d'aria. Non è permesso neanche di avvicinare ai vetri per evitare la condensazione.
9. Non è permessa la conservazione di medicinali.
10. In caso di mancanza di corrente o scollegamento della vetrina, si prega di aspettare almeno 5 minuti prima di ricollegamento e accensione.
11. Non danneggiare il cavo, se no, ci sarà rischio di perdita elettrica che potrebbe causare l'incendio.
12. Non risciacquare la vetrina con acqua per evitare perdita di corrente elettrico.
13. Non applicare sostanze infiammabili per esempio vernice vicino alla vetrina per evitare il rischio di incendio.
14. Questo dispositivo non va utilizzato da bambini o persone non professionali a meno che istruzioni di operazione sono date o c'è una persona che offre supervisione per garantire la sicurezza. I bambini non devono giocare al dispositivo.
15. Durante stagione di gran umidità, accade condensazione fuori della vetrina, si prega di asciugarla con panno.
16. Durante lo sbrinamento, la temperatura dentro la vetrina può scende un po'. È normale, torna allo stato di normale funzionamento dopo lo sbrinamento.
17. Se c'è un sistema di drenaggio collegato alla fogna, l'elemento di riscaldamento può essere spento per risparmiare l'energia. Se no, allora si prega di accendere l'elemento per l'evaporazione dell'acqua. Se l'umidità ambientale è sopra RH 80%, è possibile che l'evaporazione non basta e l'acqua fluisce tramite il tubo a una teglia per recuperare acqua. Si prega di svuotare ogni tanto la teglia di recupero acqua e fare attenzione perché l'acqua nella teglia può essere molto caldo (70℃).

IV. Manutenzione

1. Per assicurarsi della salute e qualità, si prega di assicurarsi che una pulizia e manutenzione

viene eseguita ogni settimana.

2. Prima della pulizia, si prega di scollegare dalla rete elettrica e utilizzare acqua con detergente mite non corrosivo, non risciacquare sotto acqua.
3. Si prega di fare la pulizia con detergente mite e acqua calda. Per eliminare il detergente applicato, si prega di pulire con panno pulito per diverse volte.
4. Pulire il condensatore al mese rimuovendo polvere e altre cose. Rimuovere le viti di sotto con un cacciavite a croce e poi rimuovere il panello di sotto. Per pulire il condensatore, utilizzare un aspirapolvere e uno spazzolino tenero (non in metallo). Non deformare le pinne. Si prega di indossare bene i guanti e occhiali protettive per pulire le parti sottili e a contatto con polvere.
5. Dopo la pulizia, si prega di accendere il dispositivo dopo che lo stesso è completamente asciutto.
6. Frequentemente osservare il funzionamento del dispositivo e scollegarlo dall'alimentazione elettrica immediatamente se c'è rumore, odore o fumo anormale. Si prega di rivolgersi ai tecnici per risolvere il problema e accendere il dispositivo solo dopo la risoluzione del problema.
7. Esaminazione di perdita di gas: osservare e esaminare tutte le connessioni e punti di saldatura. In caso di operazione di saldatura, rivolgersi ai tecnici.
8. In caso di inosservanza di notifiche seguenti, non saremmo responsabili per incidenti causati.

⚠ CAUZIONE
Rischio di elettroshock. Se la spina o il cavo sono danneggiati, sostituire con quelli dello stesso tipo.
⚠ CAUZIONE
Non utilizzare acqua calda ai vetri, se no, possono spazzare i vetri e quindi causare ferite. Il vetro di fronte, dopo riscaldamento, può venire in contatto con acqua calda.
⚠ ATTENZIONE
-Scollegamento dalla rete elettrica- Per evitare ferite o morte causate da elettroshock. Si prega di scollegarlo dalla rete elettrica per fare la sostituzione di componenti elettrici(porte, luci, ventole, resistenze, termostato, ecc.) o altre operazioni.
Attenzione: Rischio di fuoco / Materiale infiammabile

V. Diagnosi dei problemi

Problemi	Ragioni	Soluzione
Compressore non funziona	Termostato non funziona	Sostituire il termostato
	Cavi non collegati	Esaminare le connessioni
	Spina di avviatore o capacitore di compressore non collegata bene.	Ricollegare la spina di avviatore
	L'avviatore o capacitore danneggiato	Sostituire l'avviatore o capacitore
	Compressore danneggiato	Sostituire il compressore
Temperatura alta nella vetrina	Vicino alla fonte di calore	Allontanarlo dalla fonte di calore
	Si ghiaccia e refrigerazione bloccata	Sbrinamento manuale
	Carico troppo pieno e circolazione d'aria bloccata	Ridurre il carico e non bloccare i fori per la circolazione d'aria
	Perdita di gas refrigerante	Esaminare il tubo e fare la riparazione, poi ricaricare il gas
	Condensatore sporco	Pulire il filtro antipolvere
	Ventola non funziona	Riparare o sostituire una ventola
	Termostato non funziona	Sostituire il termostato
	Ventilazione male	Migliorare la ventilazione
	Ventola danneggiata	Sostituire una ventola
	La tendina è levata dal vento forte	Rimuovere la fonte del vento forte
Luci non funzionano	L'interruttore non acceso	Accendere l'interruttore
	Cavi non collegati	Esaminare le connessioni
	Alimentazione elettrica per luce danneggiata	Sostituire l'alimentazione
	Luce danneggiata	Sostituire la luce

Teglia di recupero acqua piena di acqua non calda	L’interruttore non acceso	Accendere l’interruttore
	Elemento di riscaldamento danneggiato	Sostituire l’elemento di riscaldamento
Teglia di recupero acqua piena di acqua calda	Umidità ambientale troppo alta superando il livello standard	Migliorare la condizione ambientale
		Svuotare la teglia o collegare il tubo di drenaggio alla fogna
Elemento di riscaldamento per vaporare acqua mai cessa	L’interruttore a galleggiante danneggiato	Sostituire l’interruttore a galleggiante.

Nota:

1. Per fare una diagnosi dei problemi, si prega di scollegare alla rete elettrica.
2. Per una riparazione e sostituzione, si prega di rivolgersi alle persone qualificate o al servizio assistenza da parte del produttore.
3. Se suddette soluzioni non funzionano, si prega di rivolgersi alle persone qualificate o al servizio assistenza.

VI. Schema di Configurazione

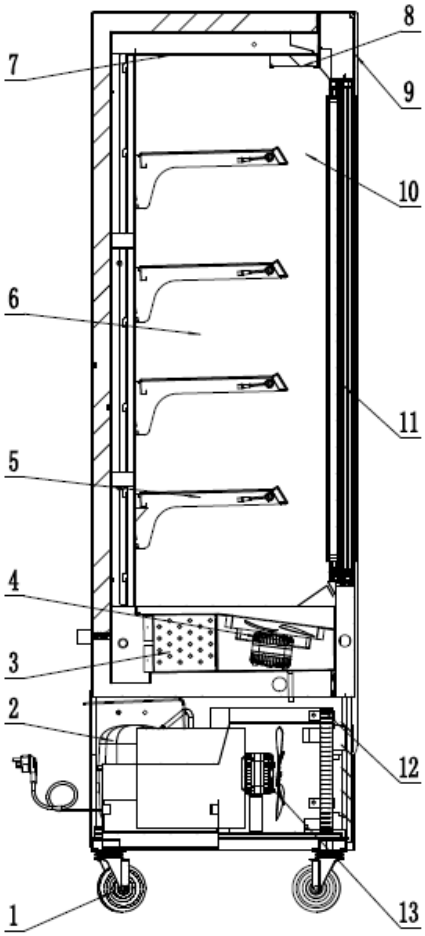

1 Ruote
2 Compressore
3 Evaporatore
4 Ventola di evaporatore
5 Ripiano
6 Pannello in dietro
7 Panello superiore
8 Congegno per la circolazione d'aria
9 Tendina
10 Struttura
11 Vetri
12 Condensatore
13. Ventola di condensatore

Nota: La configurazione del prodotto potrebbe subire modifiche, quindi, si prega di prendere il bene reale come riferimento.

VII. Schema Circuito Elettrico

Parametri del termostato è prefissati prima della spedizione. Si prega di non cambiarli in modo casualmente.

Nota: La parte circolata dalla linea tratteggiata non è applicata a alcuni modelli. Si prega di prendere come riferimento il prodotto reale

CODE	NAME	REMARK	CODE	NAME
MC	COMPRESSOR		SW1	COMPRESSOR SWITCH
TR	SWITCH POWER SUPPLY	24V	SW2	LIGHT SWITCH
LA	STRIP LIGHT		SW3	DEFOG SWITCH
VE	EVAPORATOR FAN MOTOR		VC	CONDENSER FAN MOTOR
D	MICROCOMPUTER CONTROLLER	XR02CX	ST1	ROOM PROBLE

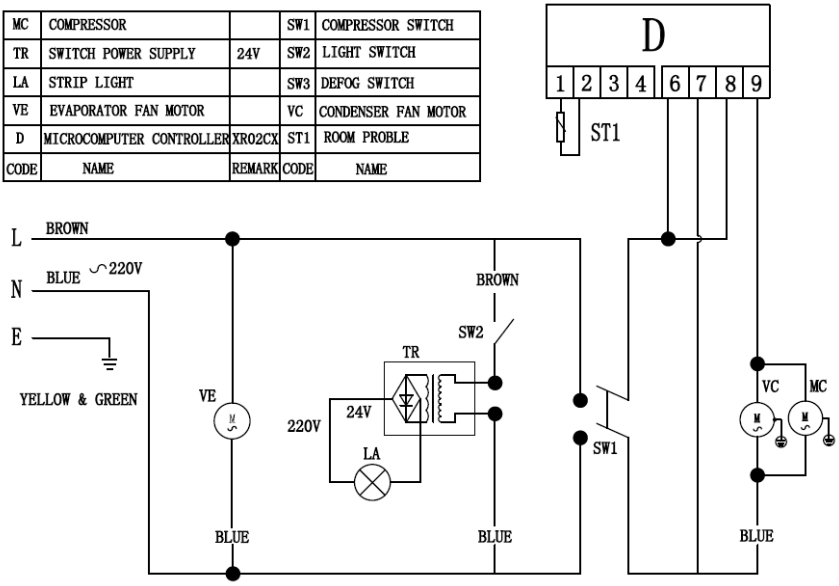

VIII. Specifiche Tecniche

Nota: Sono prodotti della classe climatica 3 & Sono di protezione anti elettroshock Tipo I

modello	YLM480	YLM580
Refrigerante e quantità(g)	R290 (120 g)	R290 (135g)
Potenza input(W)	630	720
Ambiento adatto: temp. / RH	<25℃,RH60%	<25℃,RH60%
Range Temperatura(℃)	2~8	2~8
Voltaggio nominale(V)	AC 220-240	AC 220-240
Frequenza(Hz)	50	50
Amperaggio nominale(A)	3.5	4.2
Materiale di gas di coibentazione	C_5H_{10}	C_5H_{10}
Peso netto(kg)	180	210
Potenza di luce(W)	5*12	5*12
Volume netto(L)	480	580
Dimensione (mm)(LxWxH)	1000*610*1910	1200*610*1910

1. Le specifiche e schema circuito elettrico potrebbero subire modifiche senza preavviso, si prega di prendere come riferimento lo schema elettrico e l'etichetta sul prodotto
2. il design potrebbe subire modifiche senza preavviso.
3. Se il cavo d'alimentazione è danneggiato, si prega di rivolgersi ai tecnici per una sostituzione o riparazione per evitare incidenti.

IX. Istruzione e Operazione di Termostato Microcomputer

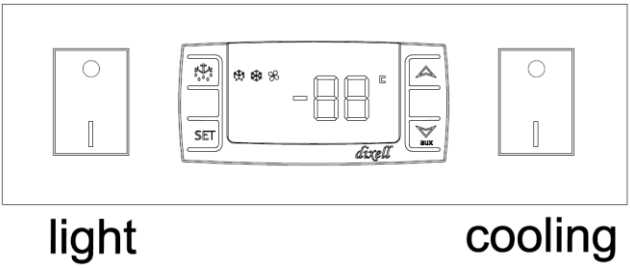

L’interruttore di luce(light) per controllare le luci, l’interruttore di refrigerazione(cooling) per controllare il sistema di refrigerazione.

1. Come modificare il valore della temperatura prefissato：Premere SET Per due secondi. Il valore prefissato è mostrato e l’icona LED di ℃o **℉** lampeggia. Per modificare il valore, premere △ o▽ entro 10 secondi. Per salvare il valore modificato, premere SET di nuovo e aspettare per 10 secondi.

2. Come modificare i valori prefissati di altri parametri:

Entrare nella modalità di programmazione premendo SET+▽ per 3 secondi (l’icona LED di ℃ lampeggia). E adesso selezionare il parametro che va modificato.

Premere SET per visualizzare il valore di tale parametro e premere△ o▽per modificare il valore. Premere SET per confermare.

3. Per uscire dalla modalità di programmazione : premere SET+△ o aspettare 15 secondi senza nessuna operazione.

4. Parametri molto usati

HY：Intervallo di temperatura per avviare la refrigerazione

id: intervallo di tempo tra gli sbrinamenti（ore）

Md: Massima durata di uno sbrinamento（minuti）

4. Premere per più di due secondi per avviare uno sbrinamento manualmente.

LED	Stato	Significato
	acceso	Compressore avviato
	lampeggia	Compressore sta per avviare(Parametri AC)
	acceso	Sbrinamento avviato
	lampeggia	Sbrinamento finito, tempo di drenaggio
	acceso	Unità di gradi
	lampeggia	Modalità di programmazione
	acceso	Unità di gradi
	lampeggia	Modalità di programmazione

Smaltimento del prodotto

Il simbolo riportato sul prodotto indica che il prodotto non dovrebbe essere smaltito con altri rifiuti domestici in nessuna nazione della UE. Per prevenire possibili danni all'ambiente o alla salute causati da uno sbagliato smaltimento, riciclare responsabilmente per favorire il riutilizzo sostenibile delle risorse materiali. Per restituire il vostro prodotto utilizzare il sistema di restituzione e raccolta o contattare il venditore presso cui il prodotto è stato acquistato. Il personale addetto si occuperà di uno smaltimento sicuro nell'ambiente.

Questo prodotto è conforme alle seguenti direttive o standard:

1. IEC/EN 60335-1 Household and similar electrical appliances - Safety - Part 1: General requirements
2. IEC/EN 60335-2-89 Household and similar electrical appliances - Safety - Part 2-89: Particular requirements for commercial refrigerating appliances with an incorporated or remote refrigerant condensing unit or compressor

Certificazioni Ufficiali e Norme

I nostri prodotti sono conformi alle seguenti normative UE, e recano il marchio Europeo di approvazione CE. Di seguito le direttive e standard dell'ultima versione.

2006/42/EC 2014/30/EU

2012/19/EU 2011/65/EU

EN 60335-1 EN 60335-2-89

EN 62233 EN 55014-1

EN 61000-3-2 EN 61000-3-3

EN 55014-2