ISTRUZIONI DI MONTAGGIO SCAFFALI "ALUPLAST"

1

INSERIRE I MONTANTI NEL RIPIANO DALLA PARTE SUPERIORE, TENENDO IL RIPIANO INCLINATO SECONDO LE VOSTRE ESIGENZE, COME DA FIGURA.

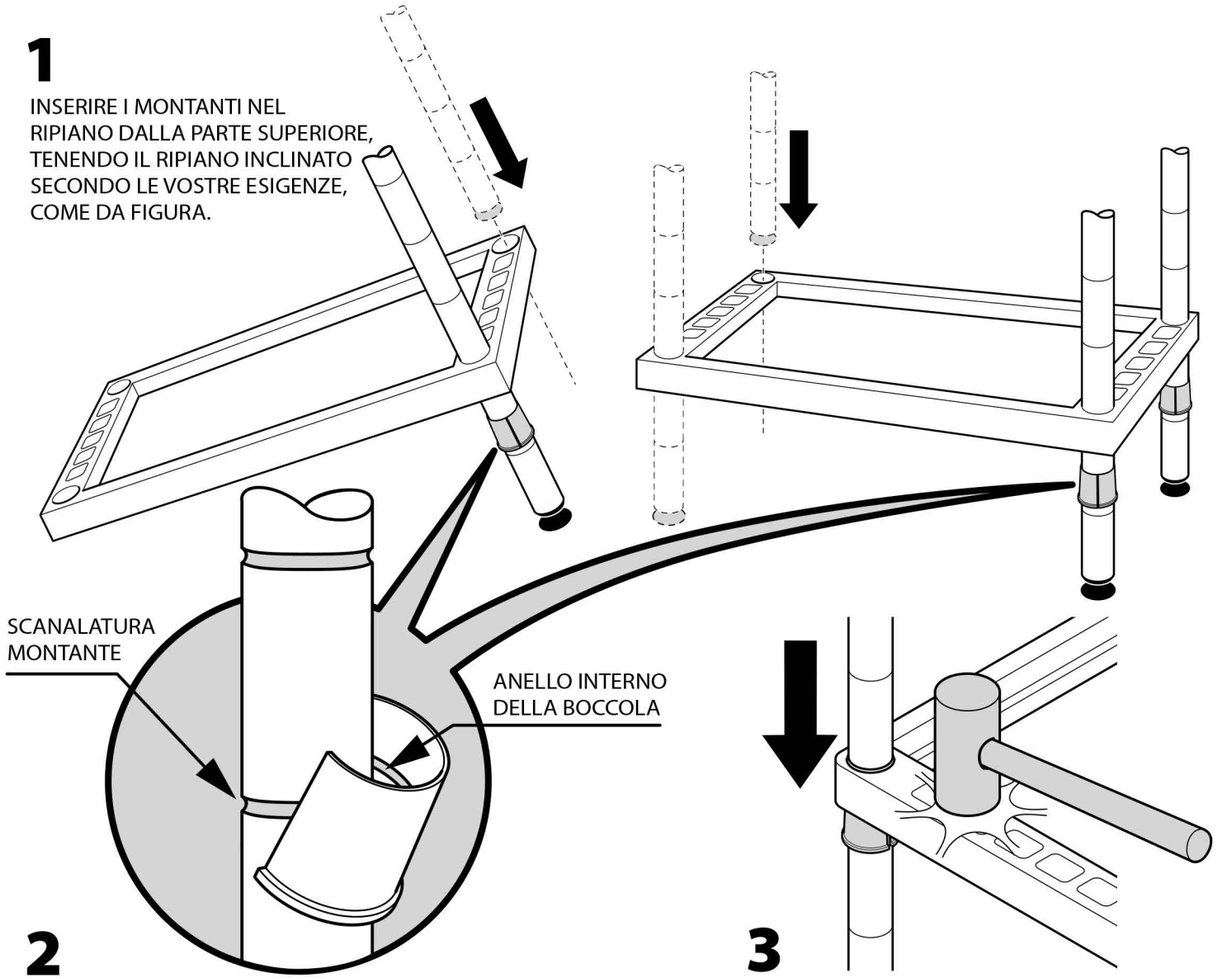

2

MONTARE LA BOCCOLA SUL MONTANTE ALL'ALTEZZA DESIDERATA.

ATTENZIONE CHE SIA BEN INSERITA NELLA RELATIVA SCANALATURA, ALTRIMENTI IL RIPIANO POTREBBE SCIVOLARE.

3

BLOCCARE I RIPIANI SULLE BOCCOLE COME INDICATO SUL DISEGNO.

FARE ATTENZIONE CHE LA BOCCOLA NON SCIVOLI DALLA SCANALATURA DEL MONTANTE AL MONTAGGIO DEL RIPIANO.

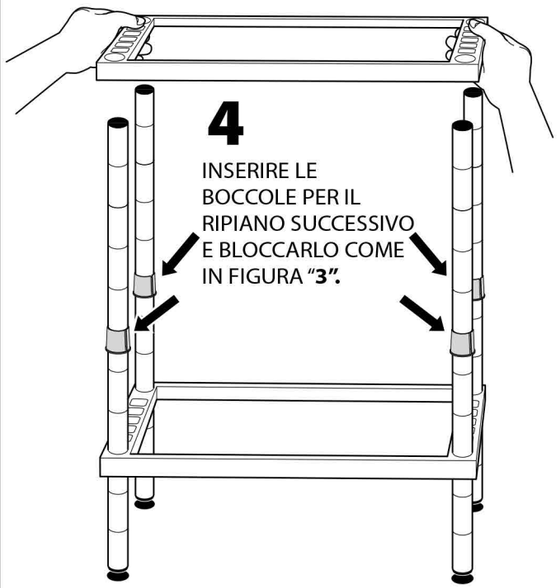

4

INSERIRE LE BOCCOLE PER IL RIPIANO SUCCESSIVO E BLOCCARLO COME IN FIGURA "**3**".

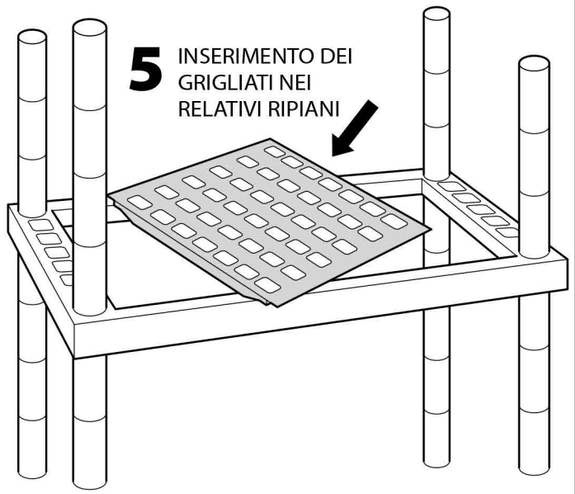

5 INSERIMENTO DEI GRIGLIATI NEI RELATIVI RIPIANI

ISTRUZIONI PER UNIONE SCAFFALI IN LINEA

6

MONTAGGIO DEL GIUNTO PER UNIONE DEI RIPIANI. CONSIDERARE CHE IL LATO LUNGO DELLO STESSO VA INSERITO AD INCASTRO NEL RIPIANO GIA MONTATO. (VEDI INGRANDIMENTO).
ATTENZIONE: IL MONTAGGIO CONTRARIO COMPROMETTE LA STRUTTURA.

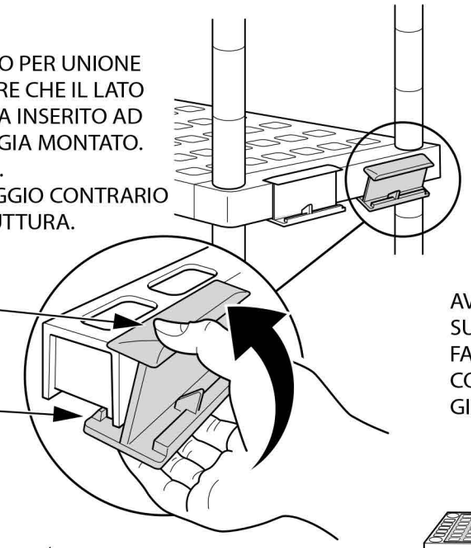

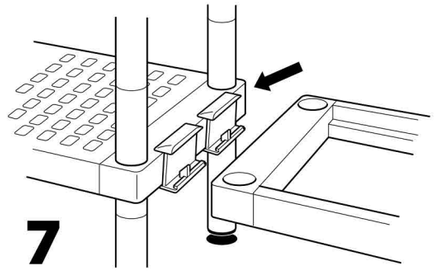

7

AVVICINARE IL PIANO DELLO SCAFFALE SUCCESSIVO DA UNIRE CON I MONTANTI GIÀ INSERITI. FARE ATTENZIONE CHE SI AGGANCI IN MODO CORRETTO CON LA LINGUETTA INFERIORE DEL GIUNTO (VEDI INGRANDIMENTO).

8

BLOCCARE IL RIPIANO SUI GIUNTI ESERCITANDO UNA PRESSIONE CON LA MANO.

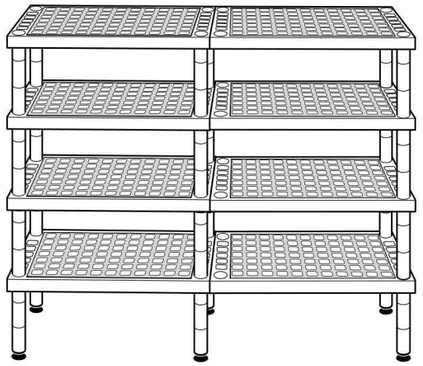

ISTRUZIONI PER UNIONE SCAFFALI IN MODO TRASVERSALE

6

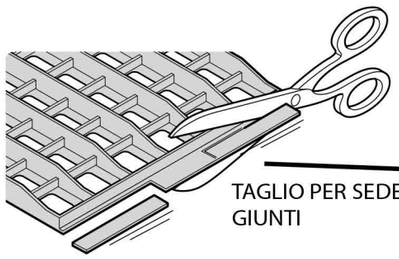

TAGLIO PER SEDE GIUNTI

APPOGGIARE UNA GRIGLIA MOBILE IN POLIETILENE.

7

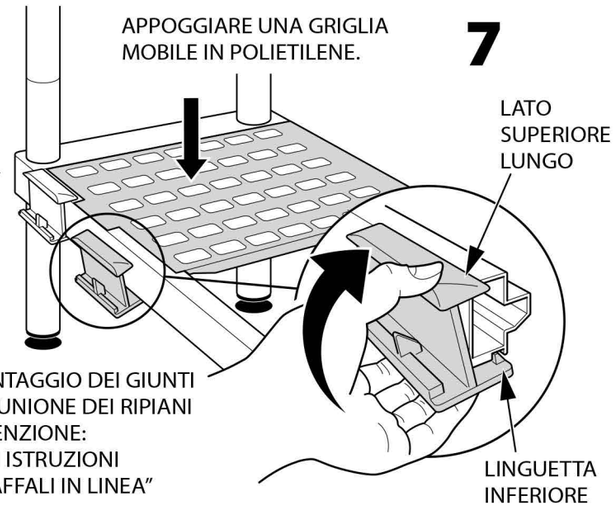

MONTAGGIO DEI GIUNTI PER UNIONE DEI RIPIANI
ATTENZIONE:
VEDI ISTRUZIONI "SCAFFALI IN LINEA"

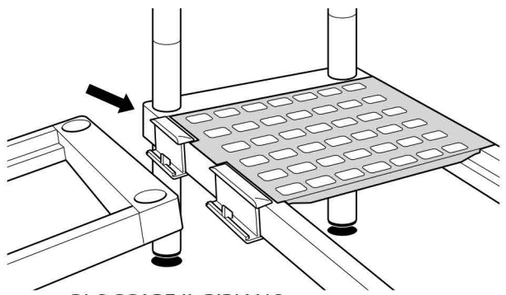

8

BLOCCARE IL RIPIANO SUI GIUNTI ESERCITANDO UNA PRESSIONE CON LA MANO.

ARRIGONI Grandi Cucine